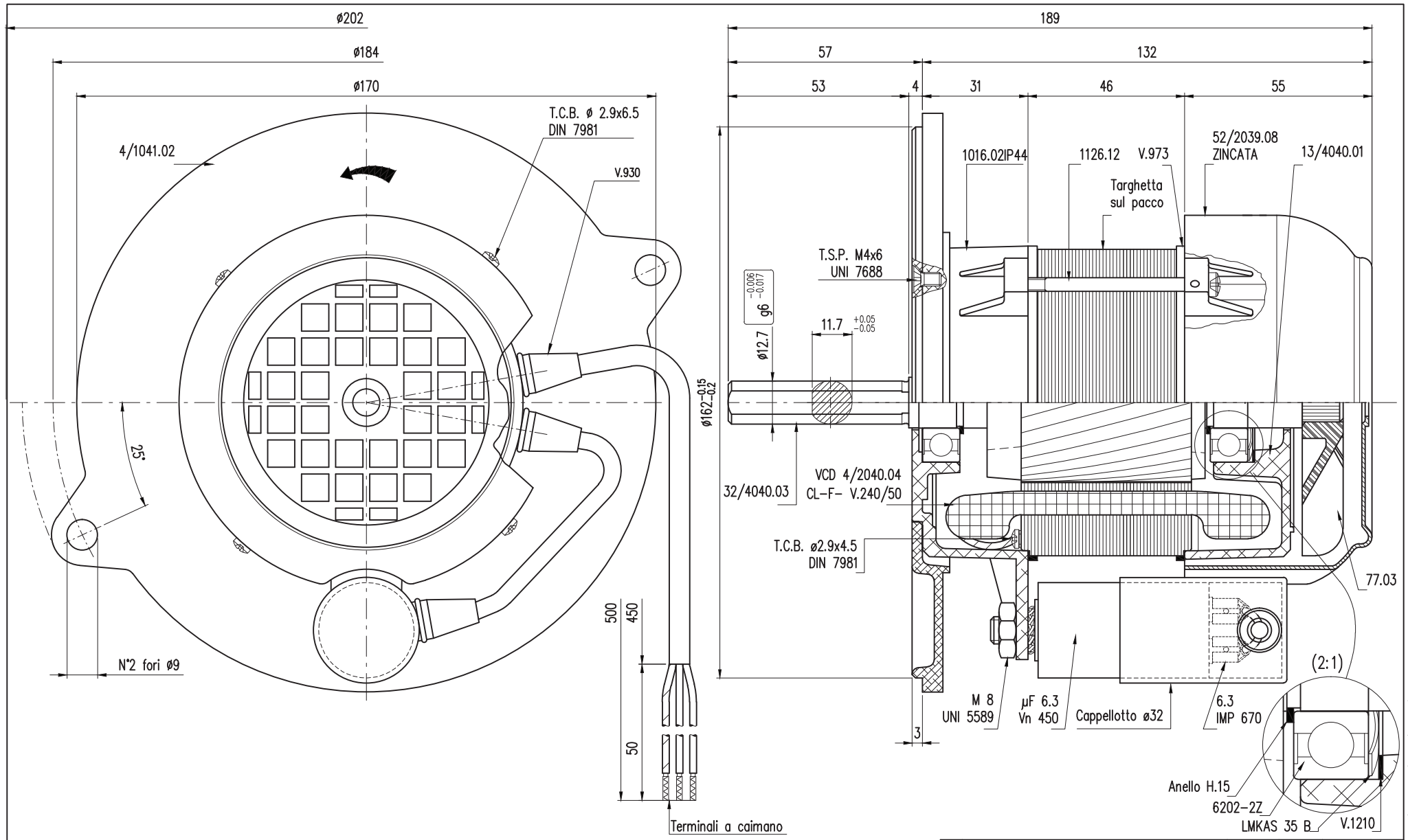

Alimentazione	Tensione	Hertz	1/min.	Ampere	Poli	Watt	Isol.cl.	Prot.IP
MONOFASE	240	50	2820	1.2	2	180	F	44
	Condensatore	Protettore termico	Tropical.	Servizio	Rotazione guardando l'albero		Verniciare	
	µF 6.3 Vn. 450	.	.		ORARIA		–	

Note
.

Rev.	Descrizione revisione	Riferimento	Disegnato	Controllato	Data
0	PRIMA EMISSIONE	VRT.66/2010	CASETTI		19.05.10

SIMEL

Denominazione: COMPLESSIVO MOTORE
.
Materiale: VARIO
Disegnato: CASETTI
Controllato:
Sost. il: .
Sost. dal: .
Data: 19.05.10
Verifica dei requisiti tecnici N°: 66/2010
Scala: 1:1
N° Pezzi: 1
N° Disegno: VCD 4/2040 IP44.0
Codice: 1610218221625
Codice CAD: 1610218221625

Disegno eseguito con tecnica CAD non sono ammesse variazioni o modifiche manuali

SIMEL_A3

\\Svsim02\Archivi\Uff_Tecnico\BLC\DWG1 - SERVER\CAD - SERVER\CAMPIONI\CAMP2005\C059-2005.dwg