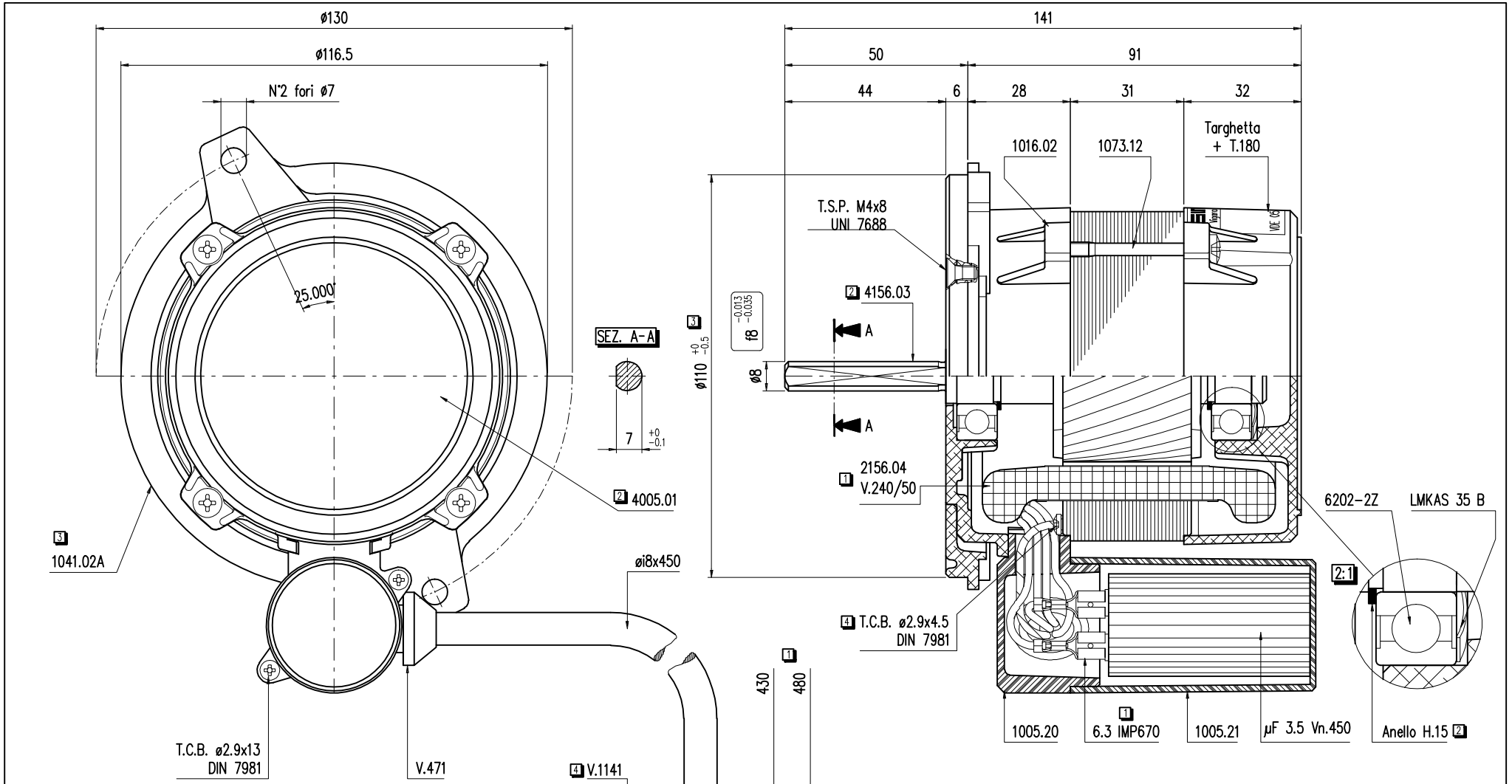

NB: Avvolgimento a 4 fili:
Tagliare il cavo nero a L=70 ed aggiungere faston 6.3 IMP 670

POS.	DESCRIZIONE MODIFICA	RIFERIMENTO	DISEGNATO	DATA
4	Era V.645 + vite M4x5	·	Fabbri	19.06.98
3	Flangia era CD 38/1005.02	FB 96/06	Fabbri	03.12.97
2	Era 2156.03 – Era 1005.01 – Aggiunti Anelli H.15	·	Albieri	19.03.97
1	Era collegamento "T" – Aggiunto Faston – Era 500-450	·	Fabbri	29.10.96

Alimentazione	Tensione	Hertz	1/min.	Ampere	Poli	Watt	Isol.cl.	Prot.IP
MONOFASE	240	50	.	0.52	2	75	B	40
	Condensatore	Protettore termico	Tropical.	Servizio	Rotazione guardando l'albero		Verniciare	
	µF 3.5 Vn. 450	.	.	S 1	.		.	

Note
Rotazione Oraria o Antioraria secondo schema V.448

SIMEL SpA

Denominazione: Disegno complessivo		N° Disegno: 2156.00
Data: 03.10.95	Materiale: .	Codice: 1410218220604
Riesame contratto N°: .	Disegnato: Fabbri	Visto resp.:
Scala: 1:1	N° Pezzi: 1	Sost. il: . / Sost. dal: .
		Codice CAD: 1402806/112204

C:\CADMEC13\DWG\1402806\112204

Disegno eseguito con tecnica CAD non sono ammesse variazioni o modifiche manuali

A3