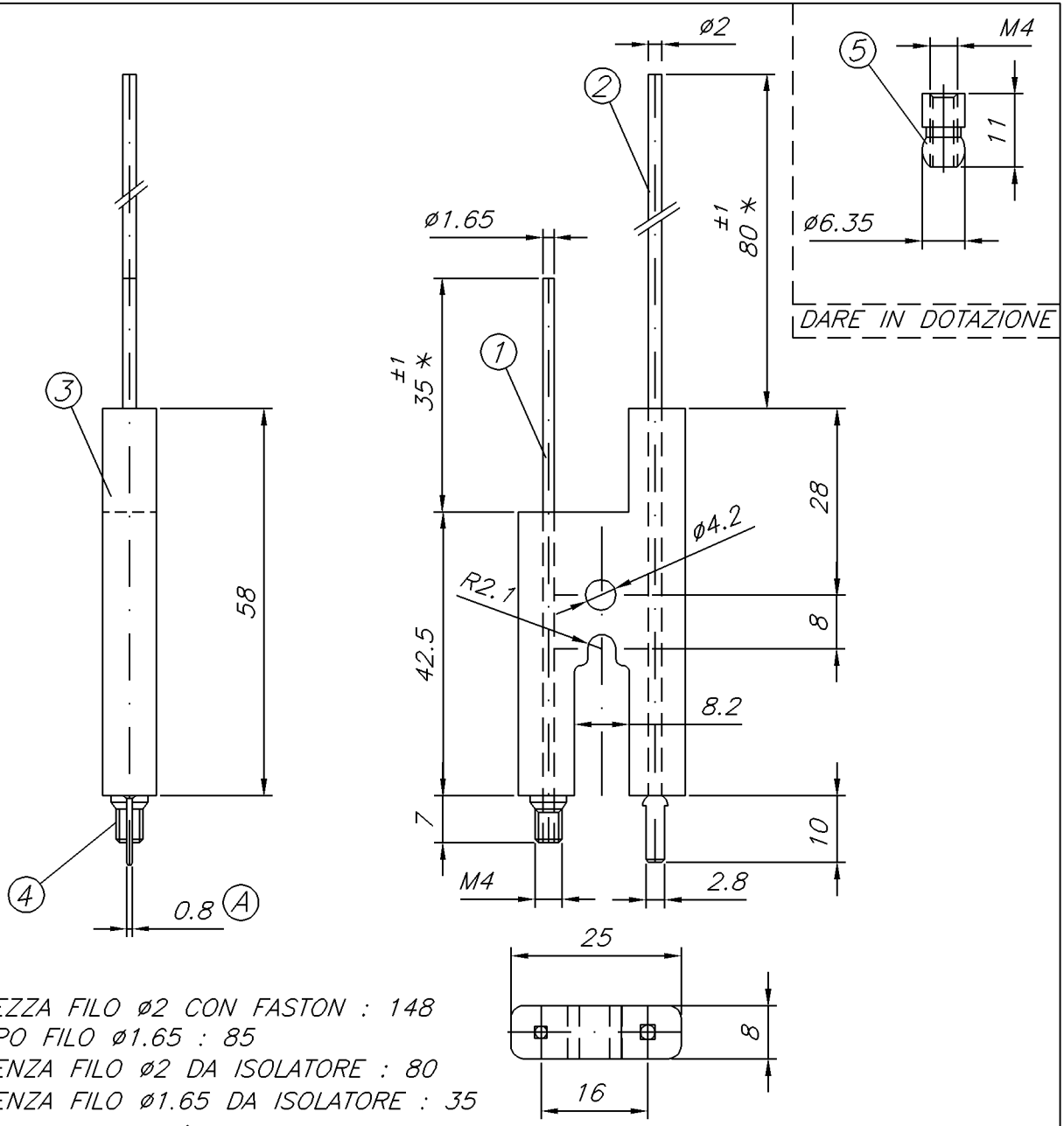

LUNGHEZZA FILO ø2 CON FASTON : 148
SVILUPPO FILO ø1.65 : 85
SPORGENZA FILO ø2 DA ISOLATORE : 80
SPORGENZA FILO ø1.65 DA ISOLATORE : 35
LE TOLLERANZE DELL'ISOLATORE NON INDICATE SONO SECONDO DIN 40680 m

Pos	N.Pz.	Denominazione	Codice	Nr.Dis.	Materiale
5	1	RAYAL ø6.35	2350152	2706	Fe Ni
4	1	RAYAL M4	2350218	1651	Fe Zn
3	1	ISOLATORE BIFILARE 25x58x8	0280163	6233	STEATITE/SM.
2	1	FILO KANTHAL A1 ø2	2380366		KANTHAL A1
1	1	FILO KANTHAL A1 ø1.65	2380364		KANTHAL A1

CRITICO : ** IMPORTANTE: * SECONDARIO:

DENOMINAZIONE:
CANDELA BIFILARE

DISEGNO N.: 6240
DISEGNATO: AT
CONTROLLATO:
MATERIALE: VEDI NOTE
FINITURA: VEDI NOTE
TOLL. LUNGHEZZE: UNI-ISO 2768-v
TOLL. ANGOLI: ±3°

Via S.Carlo 1
s.r.l. Monte Marenzo
24030 LECCO - ITALY
TEL.0341/600200 FAX 0341/645107

SCALA: 1:1
DATA: 24-04-97
SOST. IL:

CODICE 0 7 8 1 9 2 9

RIPRODUZIONE VIETATA SENZA AUTORIZZAZIONE "Cast"

POS.	DATA	FIRMA	DESCRIZIONE MODIFICA
A	18-10-00	GPD	L'ATTACCO FASTON 2,8x0.8 ERA 2,8x0.5
B			
C			
D			
E			
F			

EDIZIONE 0

Classe di tolleranza	Denominazione	Scostamenti limite per dimensioni lineari UNI-ISO 2768									
		0.5 3	<3 6	<6 30	<30 120	<120 400	<400 1000	<1000 2000	<2000 4000	-	
f	fine	±0.05	±0.05	±0.10	±0.15	±0.20	±0.30	±0.50	±0.50	±2.00	±4.00
m	media	±0.10	±0.10	±0.20	±0.30	±0.50	±0.80	±1.20	±1.20	±3.00	±6.00
c	grossolana	±0.20	±0.30	±0.50	±0.80	±1.20	±2.00	±3.00	±2.50	±4.00	±8.00
v	molto grossolana	-	±0.50	±1.00	±1.50	±2.50	±4.00	±6.00	±8.00		