QUOTE IMPORTANTI
IMPORTANT DIMENSIONS

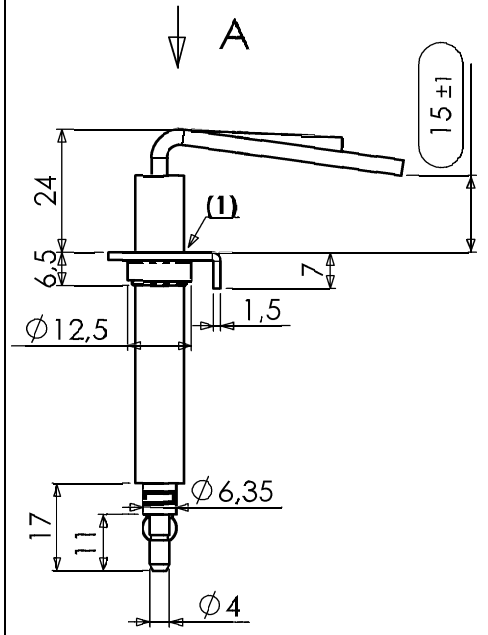

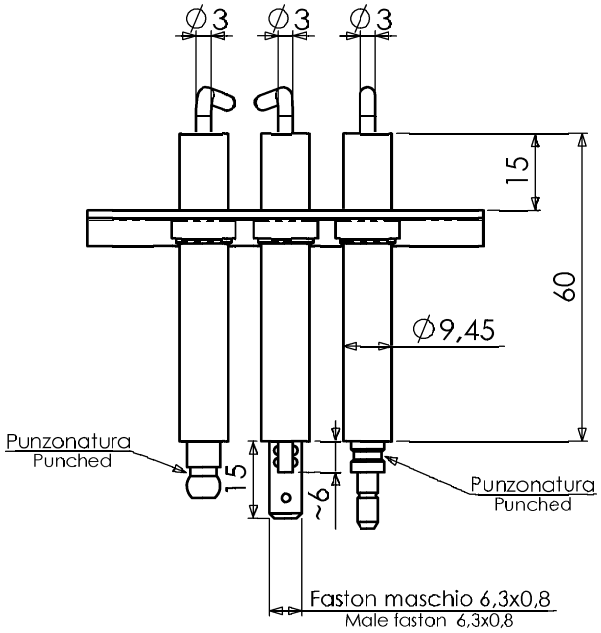

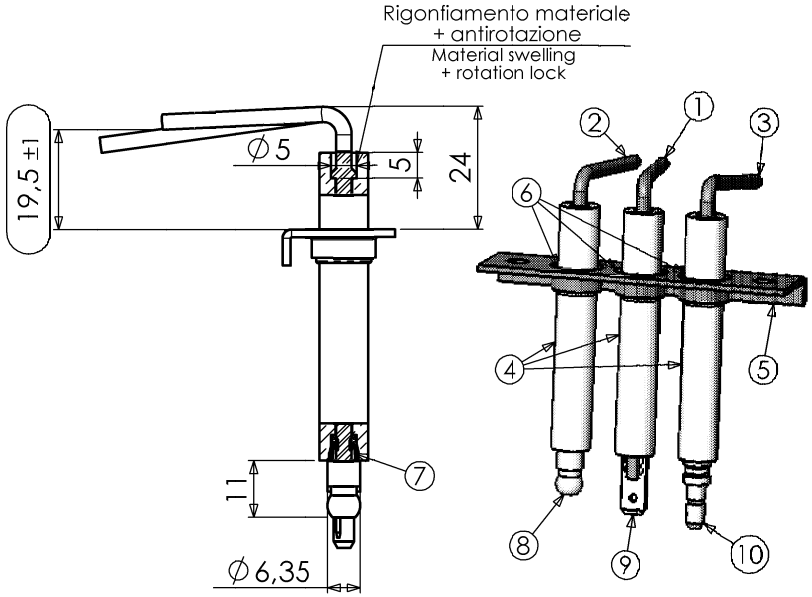

Pos	Nr.	Codice	Descrizione	Dis	Mat.
1	1	31920973	Wire ø3	11667	Kanthal A1
2	1	31920974	Wire ø3	11667	Kanthal A1
3	1	31920975	Wire ø3	11667	Kanthal A1
4	3	02714388	Insulator ø9,45	1899	Al2O3 95%-Glazed
5	1	23520969	Bracket	14952	Zinc-plated steel
6	3	23512994	Retaining ring	10073	Aisi 304
7	3	23514549	Gasket Viton	11029	Viton
8	1	2354806	Connection ø6,35	2706	Nickel-plated steel
9	1	2355163	Male faston 6,3x0,8	3252	Nickel-plated steel
10	1	2355952	Connection ø4	1673	Nickel-plated steel

VISTA A

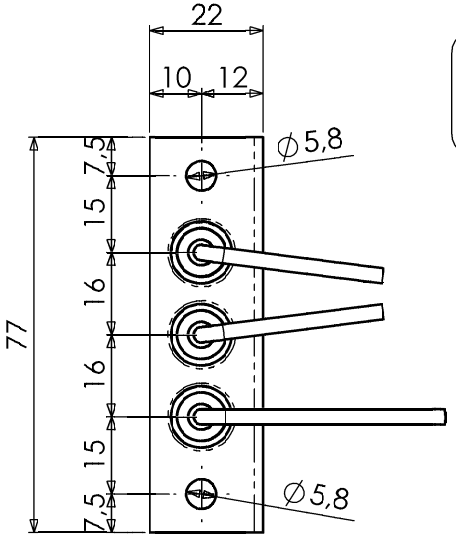

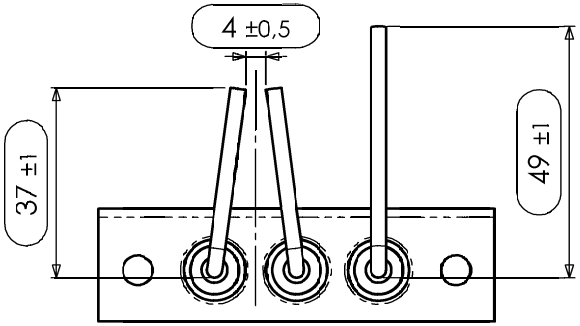

PRELIMINARY

RoHS Conforme / RoHS Compliance

Note per uso interno / Note for internal use :
Sporgenza elettrodi accensione da squadretta dopo refilo : 56,5 (Teorico)
Sporgenza elettrodo rilevazione (att.ø4) da squadretta dopo refilo : 68,5 (Teorico)

(1) : IL COLLARE ELASTICO NON DEVE SPORGERE DALLA SQUADRETTA
(1) : RETAINING RING MUST NOT EXCEED TO FLANGE

LE TOLLERANZE DELL'ISOLATORE NON INDICATE SONO SECONDO DIN 40680/83 m
INSULATOR TOLERANCE UNLESS OTHERWISE SPECIFIED DIN 40680/83 m

Classe di tolleranza / Toll. Class.		Da 0,5	Oltre 3	Oltre 6	Oltre 30	Oltre 120	Oltre 400	Oltre 1000	Oltre 2000	Oltre 4000
		Linear dimensions limits UNI EN 22768/8								
Des.	Denominazione / Description	Fino a 3	Fino a 6	Fino a 30	Fino a 120	Fino a 400	Fino a 1000	Fino a 2000	Fino a 4000	
f	fine / small	± 0,05	± 0,05	± 0,10	± 0,15	± 0,20	± 0,30	± 0,50	-	
m	media / medium	± 0,10	± 0,10	± 0,20	± 0,30	± 0,50	± 0,80	± 1,20	± 2,00	
c	grossolano / coarse	± 0,20	± 0,30	± 0,50	± 0,80	± 1,20	± 2,00	± 3,00	± 4,00	
v	molto grossolano / very coarse	-	± 0,50	± 1,00	± 1,50	2,50	± 4,00	± 6,00	± 8,00	

POS.	DATE	SIGNATURE	DESCRIPTION OF CHANGE
A			
B			
C			
D			
E			
F			
EDITION			0

DESCRIZIONE / DESCRIPTION
Candela con squadretta KA1 ø3

FILE 3D: 14953
FILE 2D: 08320970
CODICE CLIENTE / CUSTOMER CODE

MATERIALE / MATERIAL: **VEDI NOTE / SEE NOTE**
FINITURA / FINISHING: **VEDI NOTE / SEE NOTE**
DISEGNATO / DRAWN: **GANDOLFI**
CONTROLLATO / CHECKED:
TOLL. LUNGH / LENGTH TOL.: **UNI EN 22768/96 - v**
TOLL. ANGOLI / ANGLES TOL. : **±3°**
SCALA/SCALE: **1:1**
DATA/DATE: **28/05/2014**
SOST. IL/REPL.DRW:

CASTFUTURA
Via Baccanello. 1/b
24030 Terno d'Isola -BG- Italy
Tel.++39 035 4949411
Fax ++39 035 4949419
E-mail: info@castfutura.com
http://www.castfutura.com

SUPPLIER CODE:
DISEGNO / DRAWING **14953**
CODICE PRODOTTO / PRODUCT CODE **08320970**
REV. **000**

RIPRODUZIONE VIETATA SENZA AUTORIZZAZIONE CASTFUTURA
Reproduction prohibited without authorization CASTFUTURA

A3