"Allgemeine Technische Informationen
Blatt 0.0.0.01 beachten"

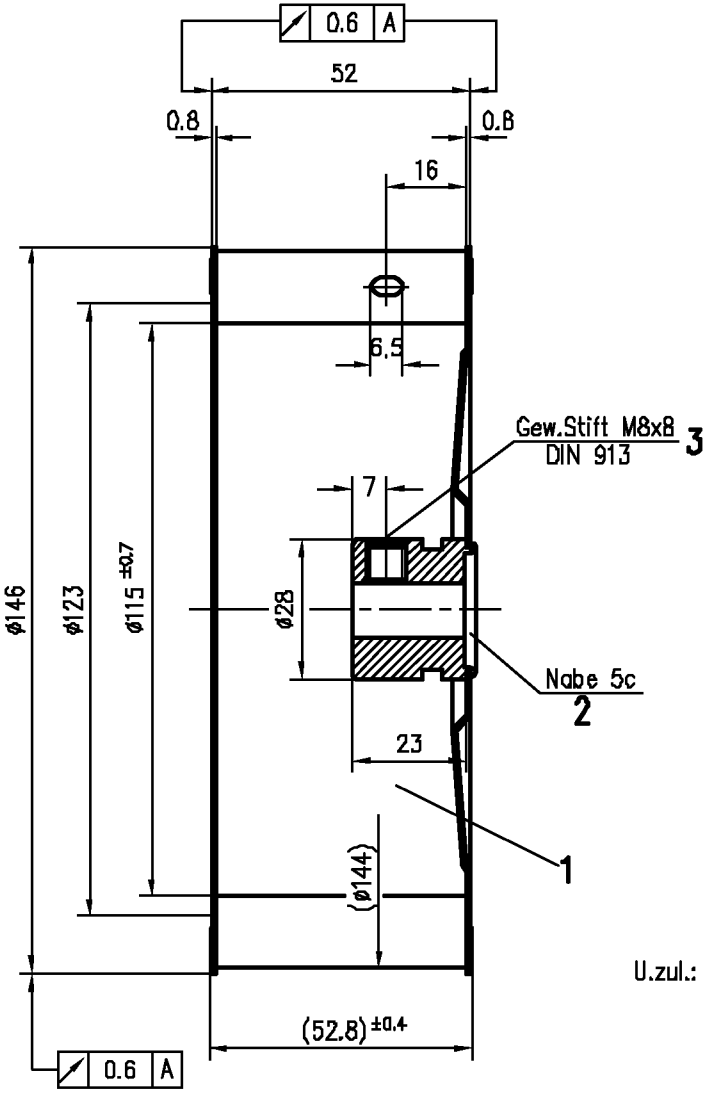

U.zul.: 16 gmm/Ebene

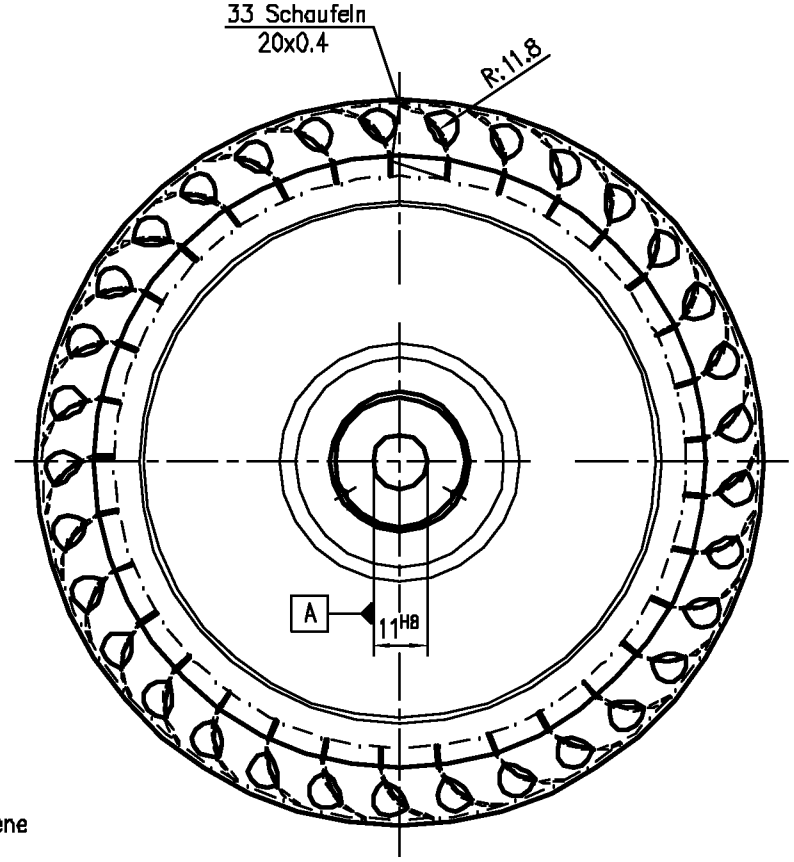

Kontrolle erfolgt nach AQL..... Prüfmaße

Ausgabe	Index	Tag	Name	Allgemeintoleranzen: DIN ISO 2768 m	Werkstoff: Rad: St.sendz.verzinkt Nabe: St.galv.verzinkt	
				Bearb. 19.04.1996 Stuckmann	Rad TLR 146x52-L	Maßstab 1:1
				Gepr.	100-1146-021	
				Norm.		

Punker
Ventilatorenfabrik + Luftechnik