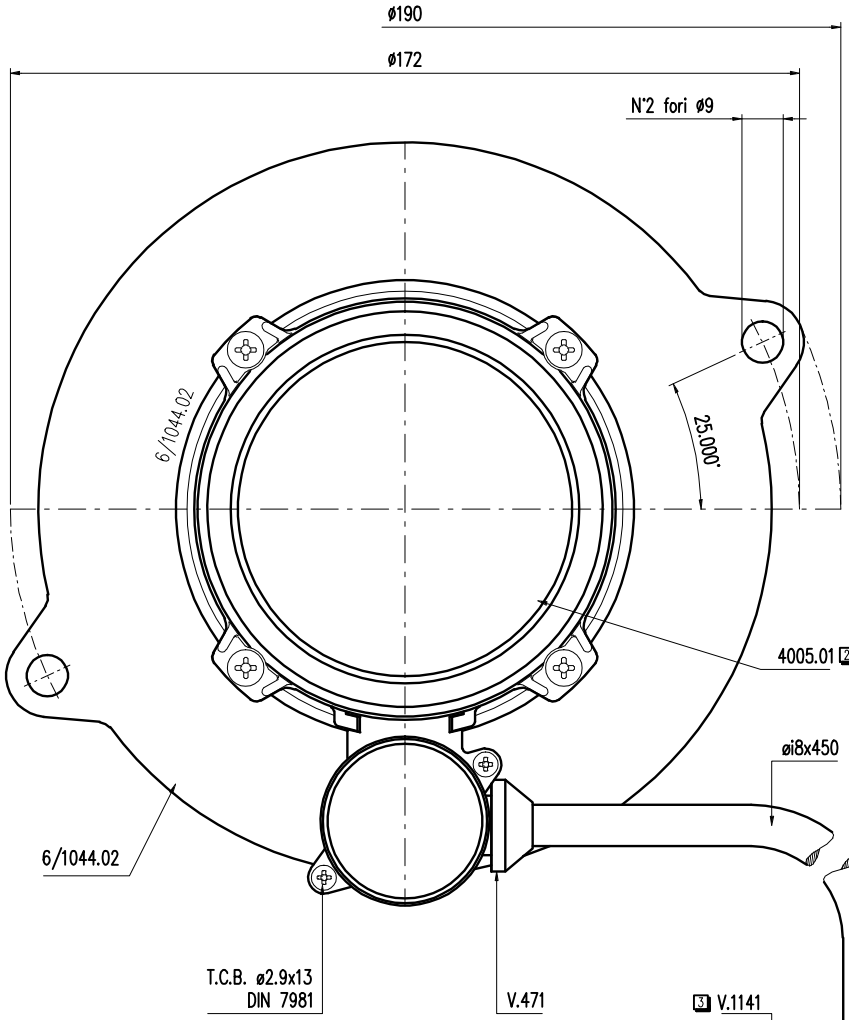

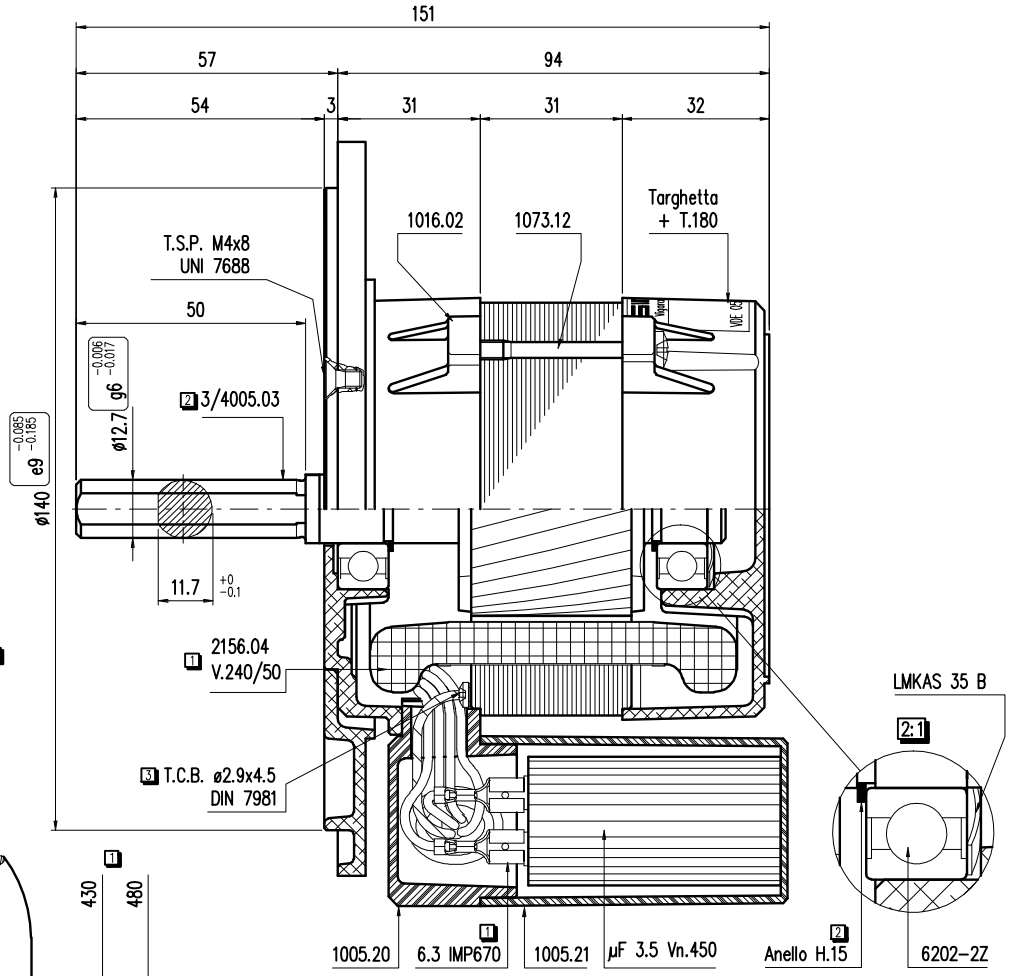

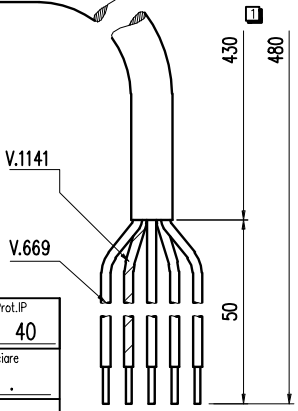

NB: Avvolgimento a 4 fili:
Tagliare il cavo nero a L=70 ed aggiungere faston 6.3 IMP 670

Alimentazione	Tensione	Hertz	1/min.	Ampere	Poli	Watt	Isol.cl.	Prot.IP
MONOFASE	240	50	.	0.52	2	75	B	40
	Condensatore	Protettore termico	Tropical.	Servizio	Rotazione guardando l'albero		Verniciare	
	µF 3.5 Vn. 450	.	.	S 1	.		.	

Note
Rotazione Oraria o Antioraria secondo schema V.448

POS.	DESCRIZIONE MODIFICA	RIFERIMENTO	DISEGNATO	DATA
3	Era V.645 + vite M4x5	·	Fabbri	19.06.98
2	Era 3/2005.01 – Era 1005.01 – Aggiunto Anelli H.15	·	Albieri	06.03.97
1	Era collegamento "T" – Aggiunto Faston – Era 500-450	·	Fabbri	29.10.96

SIMEL SpA

Denominazione: Disegno complessivo

N° Disegno: 2179.00

Data: 04.10.95

Materiale: .

Codice: 1410218221710

Riesame contratto N°: .

Disegnato: Fabbri

Visto resp.:

Codice CAD: 1402817/112210

Scala: 1:1

N° Pezzi: 1

Sost. il: .

Sost. dal: .

Disegno eseguito con tecnica CAD non sono ammesse variazioni o modifiche manuali

A3

C:\CADMEC13\DWG\1402817\112210