Alimentazione	cl. efficienza	Poli	Servizio	Prot.IP	Isol.cl.	P.Term.	Tropicaliz.	Vernice
TRIFASE	IE2	2	S1	44	F	-	-	NERO

Hertz	U△/⅄(V)	I△/⅄ (A)	P (W)	cosφ	rpm	η 100%	η 75%	η 50%
50	220/415	2.4/1.4	550	0.70	2800	74.1	74.0	69.5
	2							

NB: Rotazione ORARIA guardando l'albero alimentando il motore con fasi in senso ciclico R-U1 S-V1 T-W1

Note

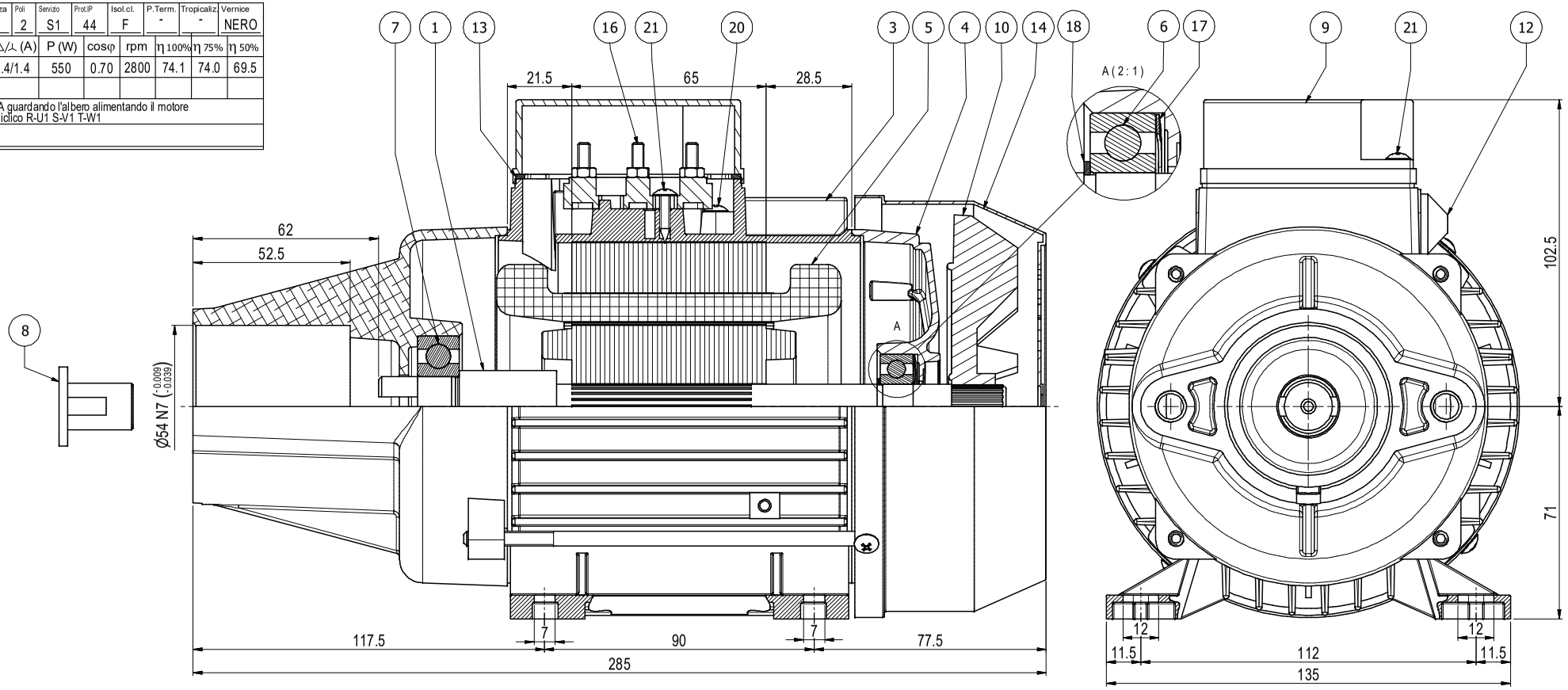

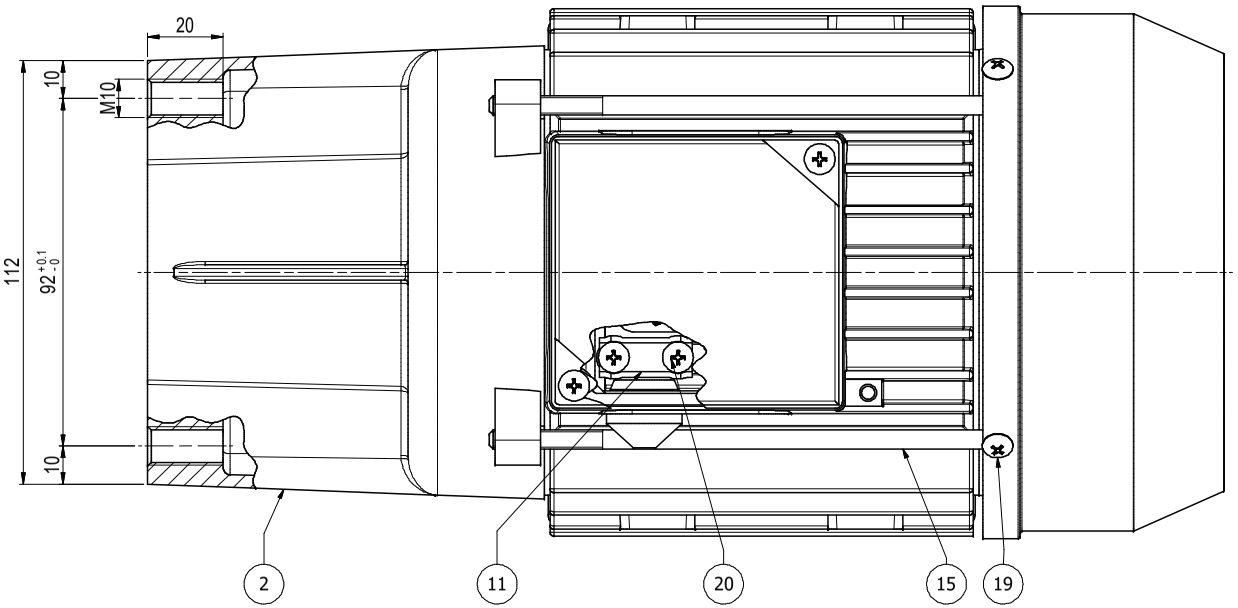

Pos.	Q.tà	Denominazione	N. Disegno	Codice CAD
21	3	VITE AUT.TB.CR.ROND.ZINC.AB 3,5X16		68700140
20	3	VITE AUT.TB.CR.ROND.ZINC.AB 3,5X13		68700130
19	4	VITE AUT.TB.CR.ROND.ZINC.AB 3,5X9,5		68700120
18	1	ANELLO DI ARRESTO D.15 UNI 7435		68300080
17	1	MOLLA COMPEN. LMKAS 35 B sp. schiac. 1mm		68050020
16	1	BASETTA 50/32 FC 6P 4MA OT		67050030
15	4	TIR. TE M5X139 FIL.30 DIS. 71/05A		66150060
14	1	CUFFIA LAM. MEC 71 4 FORI V.1009	V.1009	66050018
13	1	GUARN.GOMMA SUGH. MEC 63/71 V.1012	V.1012	65150065
12	1	PASSACAVO F. APERTO NBR60NCN V.471	V.471	65050040
11	1	MORSETTO STRINGICAVO 56/71		64700060
10	1	VENTOLA MEC 71 D=14	V.986	64400130
9	1	COPERCHIO MORS. MEC 63/71 V.1007	V.1007	64300020
8	1	GIUNTO BIANCO D.11 V.924	V.924	64100105
7	1	CUSCINETTO 6204-2Z-20X47X14		60100040
6	1	CUSCINETTO 6202-2Z-15X35X11		60100020
5	1	AVV. 20/3071-550 IE2-2T 220/415/50	20/3071-550 IE2-2T	33837900
4	1	SCUDO MEC 71 S.C. D=35	71/04B	31060350
3	1	CORPO M.71P/03/1B V.P.		31060250
2	1	CALOTTA ANT. 16/30.01		31011120
1	1	ALBERO ROTORE 16/3011 IE2.03	16/3011 IE2.03	30307654

Rev.	Descrizione revisione	Riferimento	Disegnato	Controllato	Data
2	era 220/380	vrt68/21	CASSANI		12.11.21
1	modificata targa	UT	CASSANI		22.10.21
0	Prima emissione	54/21	CASSANI		27/09/2021

SIMEL ELECTRIC MOTORS S.p.A.

Denominazione: COMPLESSIVO MOTORE

N° Disegno: 16/3011 IE2

Codice: 1520317032220

Codice CAD: 1520317032220

Data: 27/09/2021

Materiale:

Verifica dei requisiti tecnici N°: 54/21

Disegnato: CASSANI

Controllato:

Scala: 1 : 1

N° Pezzi: 1

Tolleranza generale secondo: ISO 2768 cK