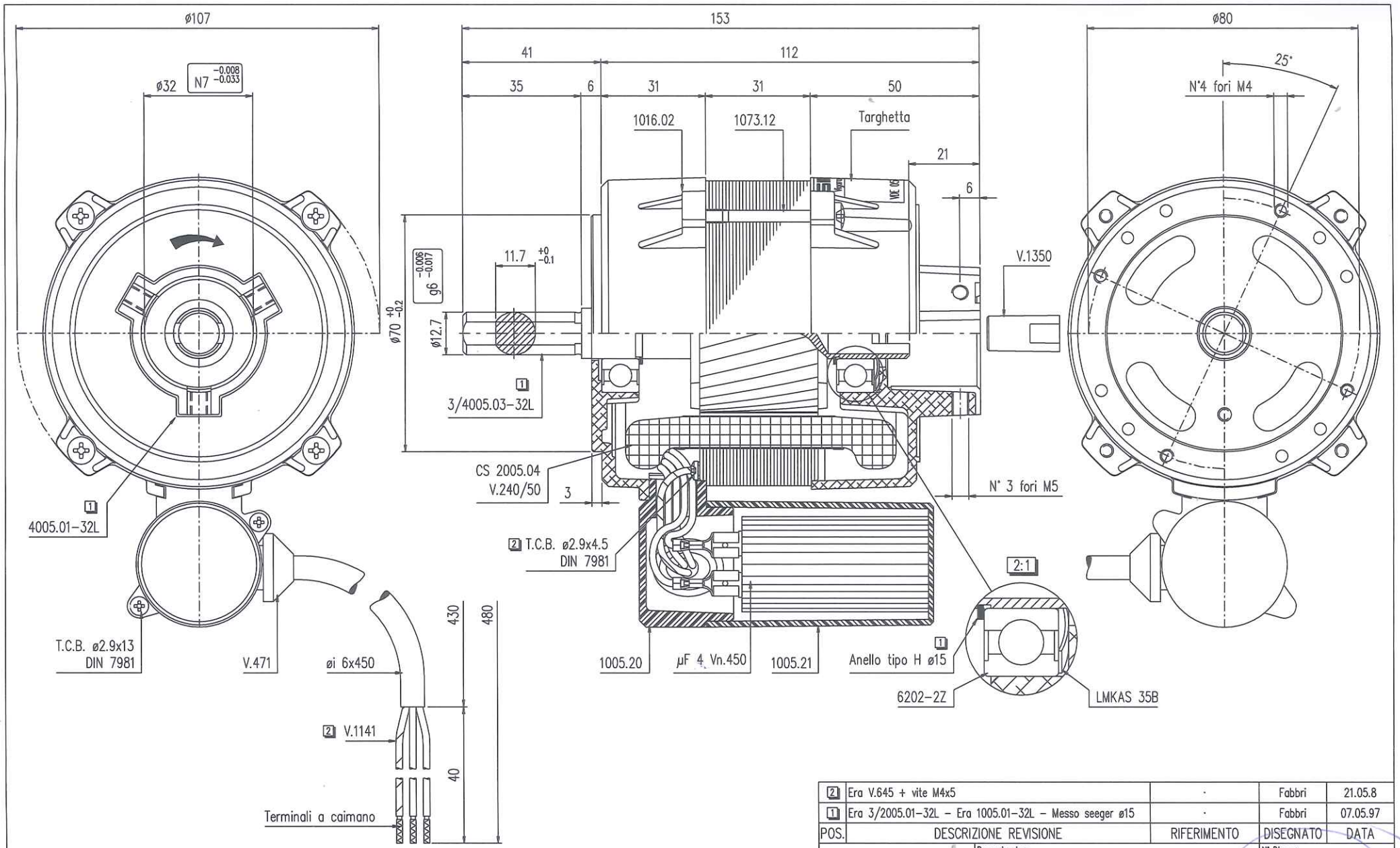

POS.	DESCRIZIONE REVISIONE	RIFERIMENTO	DISEGNATO	DATA
2	Era V.645 + vite M4x5	.	Fabbri	21.05.8
1	Era 3/2005.01-32L – Era 1005.01-32L – Messo seeger ø15	.	Fabbri	07.05.97

Alimentazione	Tensione	Hertz	1/min.	Ampere	Poli	Watt	Isol.cl.	Prot.IP
MONOFASE	240	50	2750	0.7	2	100	B	40
	Condensatore	Protettore termico	Tropical.	Servizio	Rotazione guardando l'albero		Verniciare	
	µF 4 Vn. 450	.	.	S 1	Antiorario		.	

Note .

SIMEL SpA

Denominazione: Disegno complessivo

N° Disegno: CS 2005.00-32L

Codice: 1610218220907

Data: 07.05.97

Materiale: .

Riesame contratto N°: .

Disegnato: Fabbri

Visto resp.:

Codice CAD: 1602809/112207

Scala: 1:1

N° Pezzi: 1

Sost. il: .

Sost. dal: .

Disegno eseguito con tecnica CAD non sono ammesse variazioni o modifiche manuali

A3

C:\CADMEC13\DWG\1602809\112207