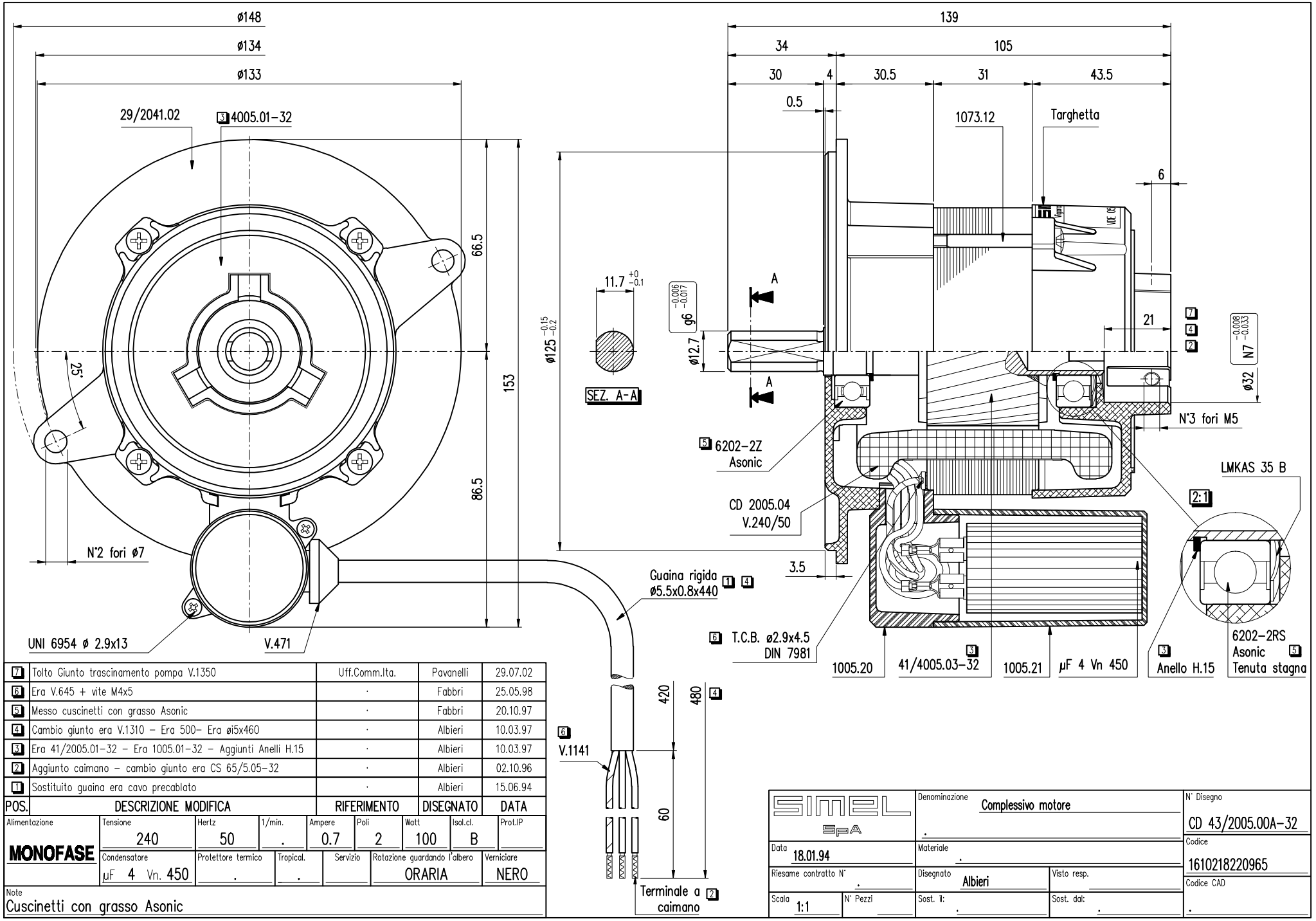

POS.	DESCRIZIONE MODIFICA	RIFERIMENTO	DISEGNATO	DATA
7	Tolto Giunto trascinamento pompa V.1350	Uff.Comm.Ita.	Pavanelli	29.07.02
6	Era V.645 + vite M4x5	·	Fabbri	25.05.98
5	Messo cuscinetti con grasso Asonic	·	Fabbri	20.10.97
4	Cambio giunto era V.1310 – Era 500– Era øi5x460	·	Albieri	10.03.97
3	Era 41/2005.01–32 – Era 1005.01–32 – Aggiunti Anelli H.15	·	Albieri	10.03.97
2	Aggiunto caimano – cambio giunto era CS 65/5.05–32	·	Albieri	02.10.96
1	Sostituito guaina era cavo precablato	·	Albieri	15.06.94

Alimentazione	Tensione	Hertz	1/min.	Ampere	Poli	Watt	Isol.cl.	Prot.IP
MONOFASE	240	50	.	0.7	2	100	B	
	Condensatore	Protettore termico	Tropical.	Servizio	Rotazione guardando l'albero		Verniciare	
	µF 4 Vn. 450	.	.		ORARIA		NERO	

Note
Cuscinetti con grasso Asonic

SIMEL SpA

Denominazione: Complessivo motore		N° Disegno: CD 43/2005.00A-32
Data: 18.01.94	Materiale: .	Codice: 1610218220965
Riesame contratto N°: .	Disegnato: Albieri	Visto resp.:
Scala: 1:1	N° Pezzi:	Sost. il: . / Sost. dal: .	Codice CAD: .

Disegno eseguito con tecnica CAD non sono ammesse variazioni o modifiche manuali