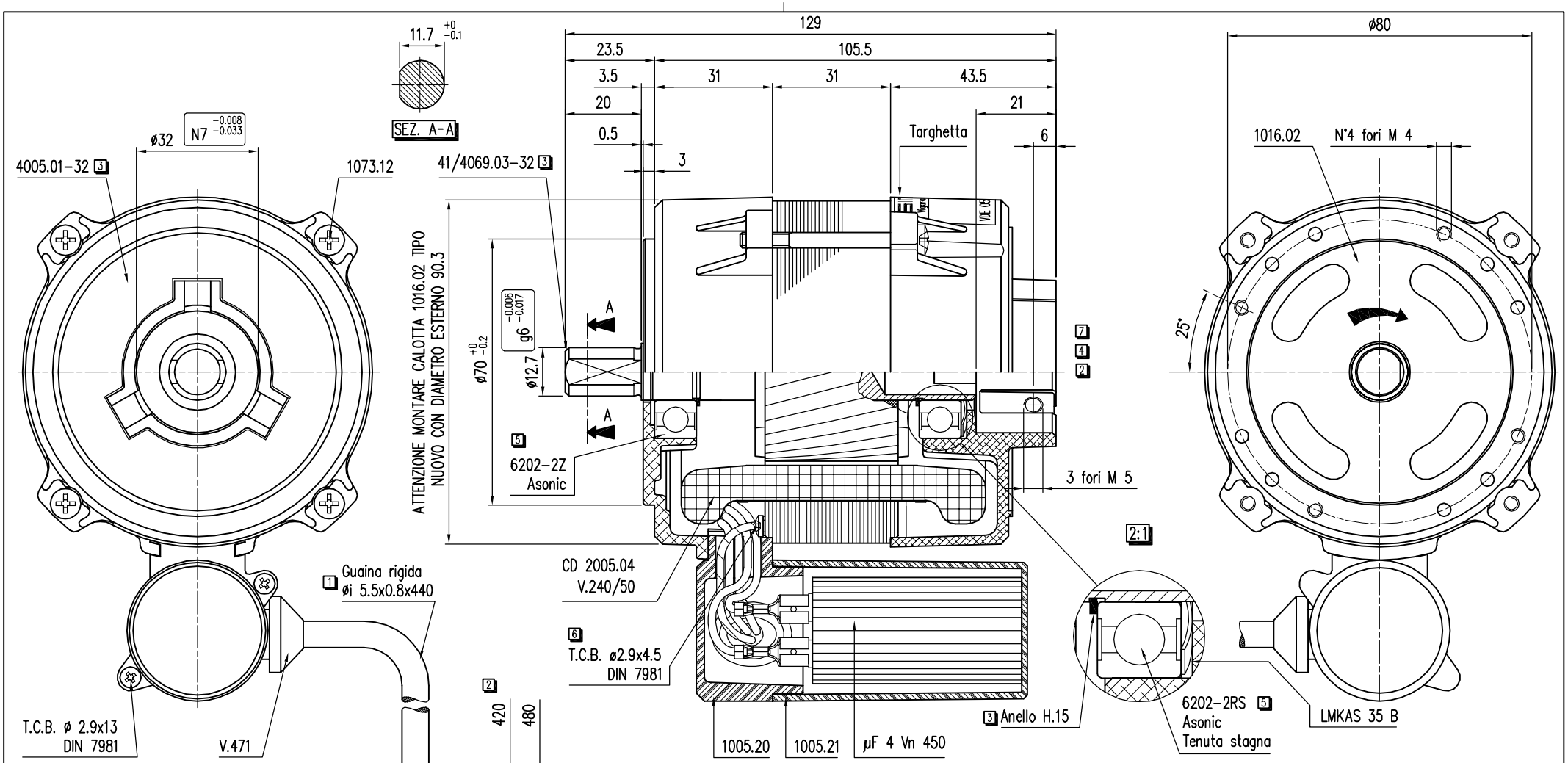

POS.	DESCRIZIONE MODIFICA	RIFERIMENTO	DISEGNATO	DATA
7	Tolto Giunto trascinamento pompa V.1350	Comunic.Uff.Comm.Ita.	Pavanelli	24.07.02
6	Era V.645 + vite M4x5	·	Fabbri	12.06.98
5	Messo cuscinetti con grasso Asonic	·	Fabbri	20.10.97
4	Cambio giunto era V.1310	·	Albieri	07.03.97
3	Era 41/2069.03-32 – Era 1005.01-32 – Aggiunti anelli H.15	·	Albieri	07.03.97
2	Era CS 65/5.05-32 – Era 440-500 – Aggiunto caimano	·	Albieri	30.10.96
1	Era 42/2005.04 – Era cavo precablato	·	Albieri	17.06.94

8	Eliminata verniciatura (era verniciato NERO).			email UL 07.11.11		Nebbioli		06.12.11
Alimentazione	Tensione	Hertz	1/min.	Ampere	Poli	Watt	Isol.cl.	Prot.IP
MONOFASE	240	50	.	0.6	2	75	B	40
	Condensatore	Protettore termico	Tropical.	Servizio	Rotazione guardando l'albero		Verniciare	
	µF 4 Vn. 450	.	.		ORARIA		– 8	
Note	Cuscinetti con grasso Asonic							

SIMEL SpA

Denominazione	Complessivo motore		N° Disegno CD 44/2069.00-32
Data 04.06.93	Materiale .		Codice 1610218220670
Riesame contratto N° .	Disegnato Albieri	Visto resp.	Codice CAD 1610218220670
Scala 1:1	N° Pezzi 1	Sost. il: .	Sost. dal: .

Disegno eseguito con tecnica CAD non sono ammesse variazioni o modifiche manuali

\\ersim02\Archivi\Uff. Tecnico\BLC\DMG1 - SERVER\CAD - SERVER\16