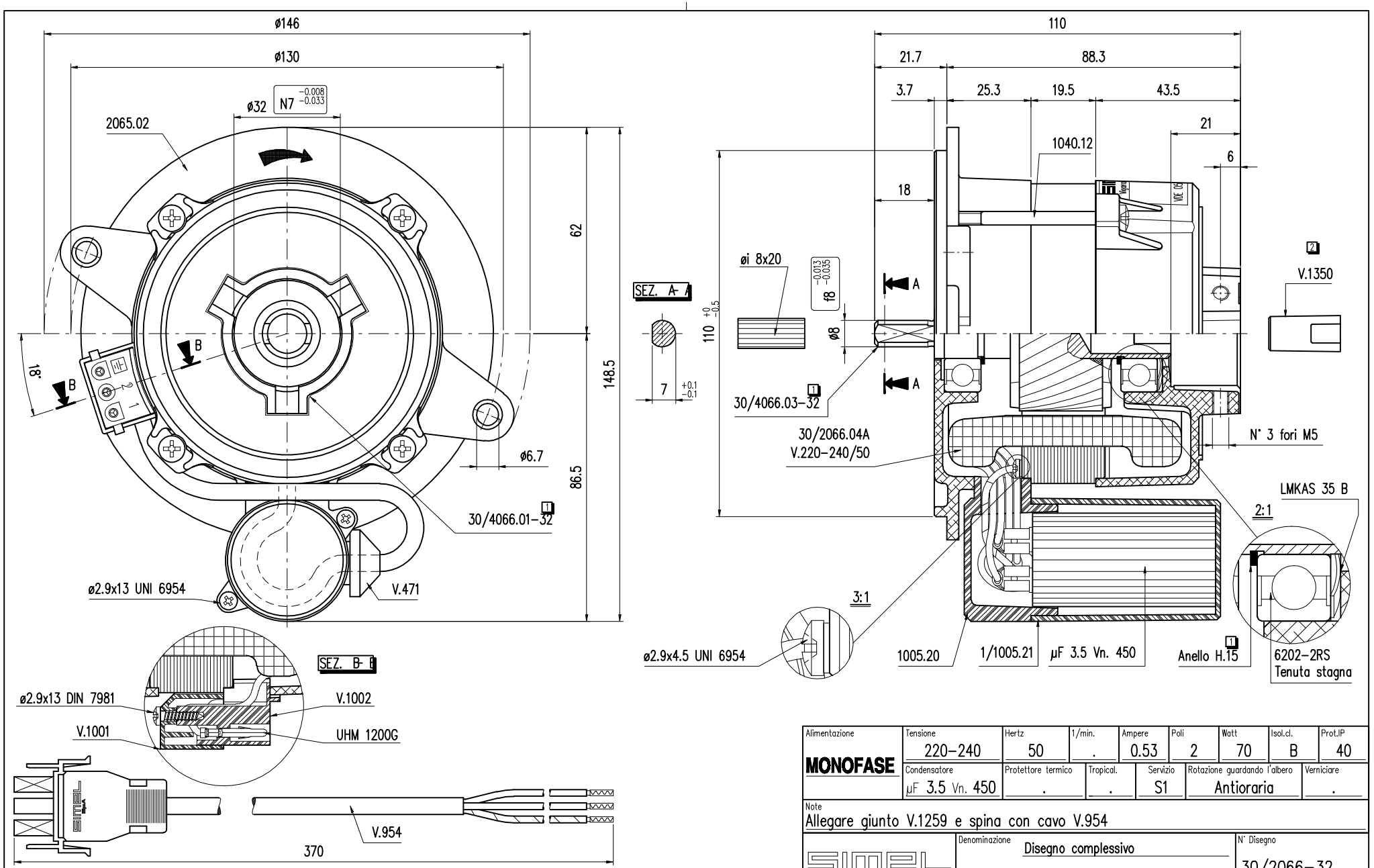

POS.	DESCRIZIONE REVISIONE	RIFERIMENTO	DISEGNATO	DATA
2	Era V.1259	Comunicazione interna	Fabbri	17.06.97
1	Era 30/2066.03-32 -Era 30/2066.01-32 -Aggiunti Anelli H.15	·	Albieri	14.03.97

Alimentazione	Tensione	Hertz	1/min.	Ampere	Poli	Watt	Isol.cl.	Prot.IP
MONOFASE	220-240	50	.	0.53	2	70	B	40
	Condensatore	Protettore termico	Tropical.	Servizio	Rotazione guardando l'albero		Verniciare	
	µF 3.5 Vn. 450	.	.	S1	Antioraria		.	

Note
Allegare giunto V.1259 e spina con cavo V.954

SIMEL SpA

Denominazione: Disegno complessivo
Materiale: .
N° Disegno: 30/2066-32
Codice: 1410218210450
Codice CAD: 1402804/112150

Riesame contratto N°	Data	Disegnato
.	26.01.96	Fabbri

Scala	N° Pezzi	Sost. il:	Sost. dal:
1:1	1	V.1262	.

C:\CADMEC13\DWG\1402804\112150