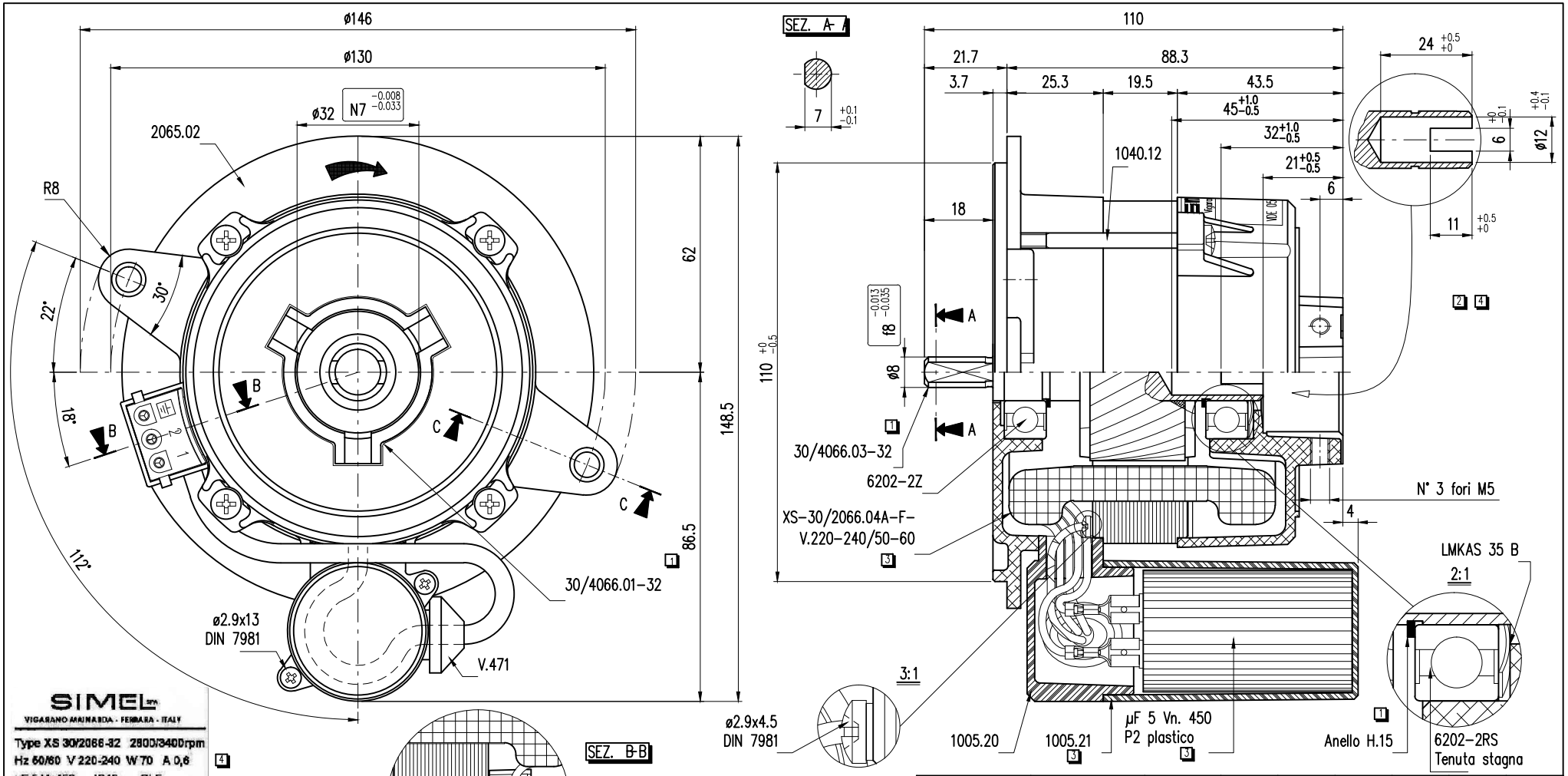

POS.	DESCRIZIONE REVISIONE	RIFERIMENTO	DISEGNATO	DATA
4	eliminato giunto, aggiunta targhetta, eliminata spina V.954	RMT30/13	Casetti	04.12.13
3	era avv.33233301,1/1005.21;aggiorn.dati elet.;era 3.5MF-clB via guaina	RMT09/13	Casetti	01.07.13
2	Era V.1259	Comunicazione interna	Fabbri	17.06.97
1	Era 30/2066.03-32 -Era 30/2066.01-32 -Aggiunti Anelli H.15	·	Albieri	14.03.97

Alimentazione	Tensione	Hertz	1/min.	Ampere	Poli	Watt	Isol.cl.	Prot.IP
MONOFASE	220-240	50/60	2800/3400	0.6	2	70	F	40
	Condensatore µF 5 Vn. 450	Protettore termico .	Tropical. .	Servizio S1	Rotazione guardando l'albero ANTIORARIO		Verniciare .	

Note
Allegare spina con cavo V.954. (da utilizzarsi con giunto V.1350)

Rev.	Descrizione revisione	Riferimento	Disegnato	Controllato	Data
0	PRIMA EMISSIONE	·	Fabbri		26.01.96

SIMEL ELECTRIC MOTORS S.p.A.

Denominazione: DISEGNO COMPLESSIVO

N° Disegno: XS 30/2066-32

Codice: 1410218210450

Codice CAD: 1410218210450

Data: 26.01.96

Materiale: .

Verifica dei requisiti tecnici N°: .

Disegnato: Fabbri

Controllato:

Scala: 1:1

N° Pezzi: 1

Sost. il: V.1262

Sost. dal: .

Disegno eseguito con tecnica CAD non sono ammesse variazioni o modifiche manuali

SIMEL_A3

\\svrsim02\Archivi\Uff. Tecnico\BLC\DWG1- SERVER\CAD - SERVER\14\1410218210450.dwg